型　号	RoHS Compliant
CSQC-C04	

结构规格

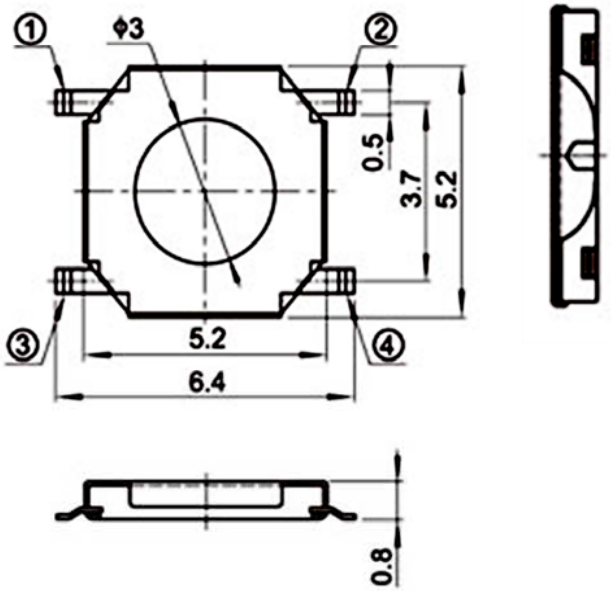

电路图

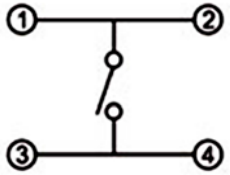

PCB layout

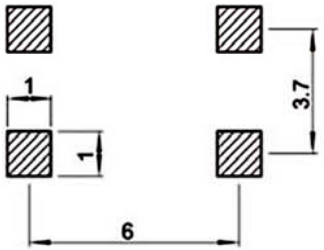

主要技术参数：

1. 额定值：50mA ，12V DC
2. 绝缘电阻：100MΩ min ，100V DC
3. 绝缘强度：250V AC For 1 min
4. 接触电阻：100mΩ max
5. 工作温度范围:-30℃ to 70℃(无结冰)
6. 贮存环境温：-40℃ to 85℃
7. 操作力：90gf-350gf
8. 行程：0.20±0.05mm
9. 包装方式：散装 / 卷装
10. 最小包装：1000PCS

产品编号说明

CSQC-C04　03　－　包装方式

散装=I ；　卷装=P

使用寿命：
30,000次=03；　50,000次=05
80,000次=08；　200,000次=20
300,000次=30；　500,000次=50
1,000,000次=A1；　2,000,000次=A2

产 品 名 称		轻 触 开 关
设 计	王 春 生	2013.7.2
绘 图		
审 核		
批 准		

SIZE	A4
UNIT	mm
REV	A

一 般 公 差	
X	±0.20
X.X	±0.10
X.XX	±0.05
角度	±0.2°

珠海诚思科技有限公司
Zhuhai Chengsi Technology Co.,Ltd
Web：www.zhcskj.com
地址：珠海市国家高新区创新六路1号1栋